700bar

BAHCO DORTMUND

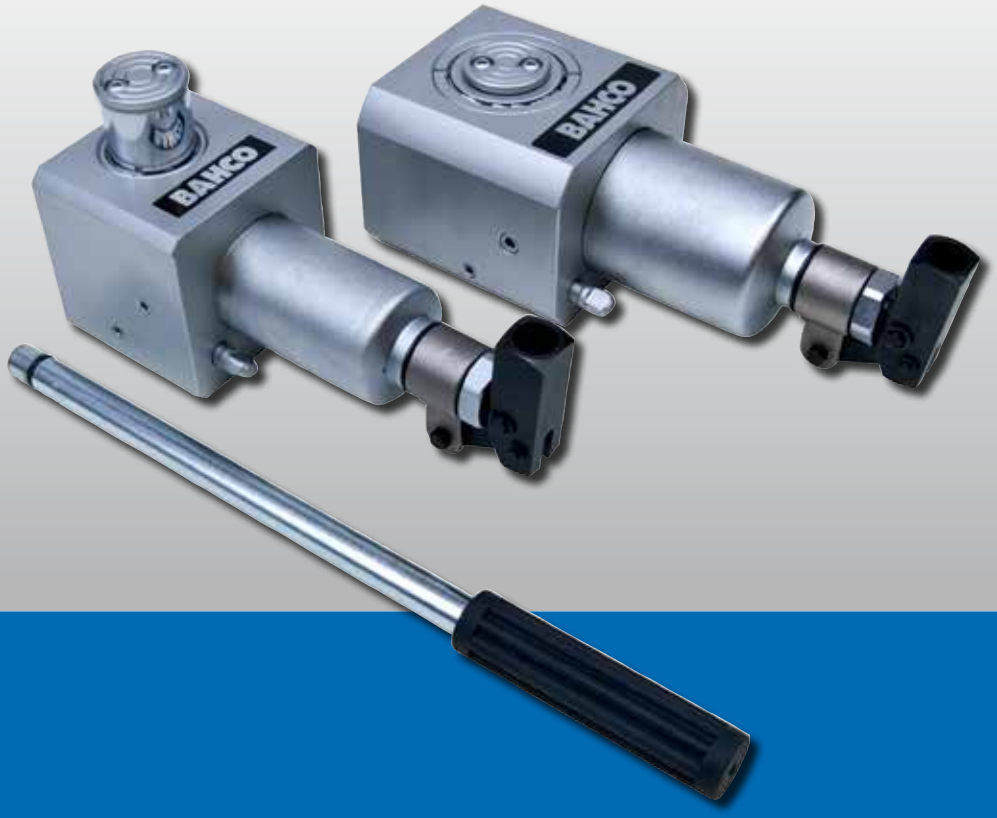

KOMPAKTZYLINDER SERIE CJ-
EINFACHWIRKEND MIT FEDERRÜCKZUG

Kompaktheber der Serie ***CJ*** sind einfachwirkende, kompakte Zylinder in Niedrig-bauweise mit integrierter Pumpe. Der Pumphebel ist um 360° schwenkbar, das Ent-lastungsventil befindet sich am Zylindergehäuse.

CJ-Kompaktheber sind die richtige Wahl, wenn man flexibel einsetzbare Zylinder an schwer zugänglichen Stellen benötigt.

Zwei Leistungsbereiche von 11t und 23t mit jeweiligem Hub von 41 mm und einer Bauhöhe von 95 mm sind lieferbar. Die Kolben sind hart verchromt, die Zylinder innen rollpoliert.

BAHCO

Ersatzteillisten

BAHCO GmbH & Co.KG
Martener Hellweg 60
DE- 44379 Dortmund
Telefon
+49 231 / 91 72 11-0
Telefax
+49 231 / 91 72 11-22
www.bahco.de
info@bahco.de

Modell	Artikel-Nummer	Kapazität kN/t	Hub mm	Ölvolumen cm³	Gewicht kg	A mm	B mm	E Ø mm	F Ø mm	L mm	N mm	P Ø mm
CJ-100	38600100	111/11	41	155	5,5	95	136	45	37,95	85	90	53,8
CJ-200	38600200	232/23	41	250	8,0	95	136	65	50,8	110	110	69,8

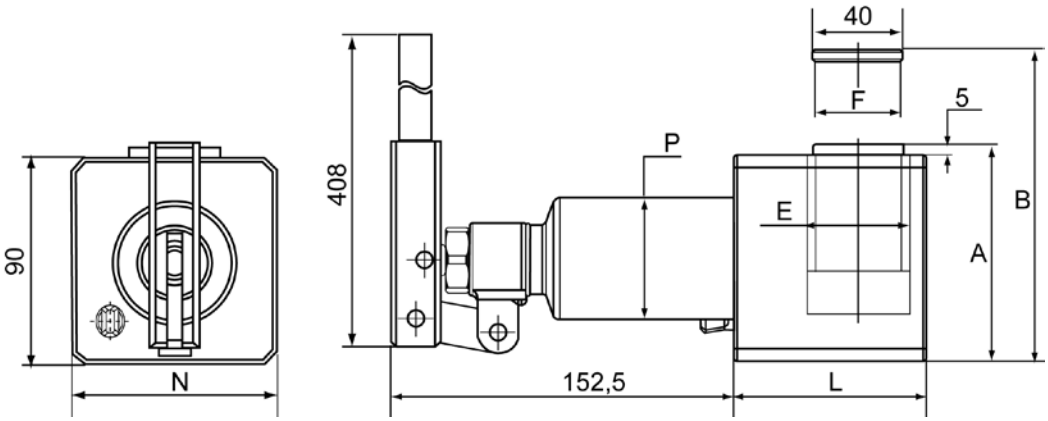

Alle Angaben zu technischen Daten sind ohne Gewähr.
Wir behalten uns vor, Änderungen ohne vorherige Ankündigung jederzeit vorzunehmen.